SIEMENS

iQ500, Wärmepumpen-Trockner, 8 kg, Weiß
WQ35G2DG0

Besonders sparsam mit A+++, selbstreinigendem Kondensator und autoDry für schonendes und gleichmäßiges Trocknen Ihrer Wäsche.

- ✓ Selbstreinigender Kondensator: dauerhaft hervorragende Trocknungsergebnisse und konstant niedriger Energieverbrauch
- ✓ autoDry: schonendes, präzises Trocknen und Schutz für deine Kleidung.
- ✓ Reversierende Trommel: verhindert durch regelmäßige Änderung der Drehrichtung, dass sich große Wäschestücke ineinander verschlingen.
- ✓ super40'-Programm: kleine Beladungen schnell und schonend trocknen.
- ✓ Halbe Beladung: passt die angezeigte Programmdauer an die geringere Beladungsmenge an.

Sonderzubehör

WZ20600	Wollekorb
WZ27400	Verbindungssatz mit Auszug
WZ27410	Verbindungssatz
WZDP20D	Podest mit Auszug, Trockner, cubic

Ausstattung

Technische Daten

Bauform: ..... Freistehend
Arbeitsplatte abnehmbar: ..... Nein
Türöffnung: ..... Rechts
Länge Anschlusskabel: .....145.0 cm
Abmessungen des Gerätes (H x B x T): ..... 842x598x613 mm
Nettogewicht: .....55.0 kg
Fluorierte Treibhausgase: .....Nein
Hermetisch geschlossene Einrichtung: ..... Ja
Menge als CO2-Äquivalent: .....0.000 t
EAN-Nummer: 4242003915639
Anschlusswert: ..... 600 W
Absicherung: ..... 10 A
Spannung: .....220-240 V
Frequenz: ..... 50 Hz
Maximale Beladungsmenge: .....8.0 kg
Energieeffizienzklasse: .....A+++: besonders effizient
Energieverbrauch des Standard-Baumwollprogramms bei vollständiger Befüllung: .....1.41 kWh
Programmdauer des Standard-Baumwollprogramms bei vollständiger Befüllung: ..... 179 min
Energieverbrauch des Standard-Baumwollprogramms bei Teilbefüllung: .....0.84 kWh
Programmdauer des Standard-Baumwollprogramms bei Teilbefüllung: .....119 min
Gewichteter jährlicher Energieverbrauch[1]: .....176.0 kWh/annum
Gewichtete Programmdauer des Standard-Baumwollprogramms bei vollständiger Befüllung und Teilbefüllung: .....145 min
Durchschnittliche Kondensationseffizienz des Standard-Baumwollprogramms bei vollständiger Befüllung (%): 88 %
Durchschnittliche Kondensationseffizienz des Standard-Baumwollprogramms bei Teilbefüllung (%): .....88 %
Gewichtete Kondensationseffizienz für das Standard-Baumwollprogramm bei vollständiger Befüllung und Teilbefüllung (%): .....88 %

4 242003 915639

[1] Verbrauch pro Jahr bei 160 Standard-Trocknungszyklen im Standard-Baumwollprogramm bei Voll- und Teil-Befüllung inkl. Verbrauch der Betriebsarten mit geringer Leistungsaufnahme.

SIEMENS

iQ500, Wärmepumpen-Trockner, 8 kg, Weiß WQ35G2DG0

Ausstattung

Leistung und Verbrauch

- Energieeffizienzklasse[1]: A+++
- Stromverbrauch[2]: 176 kWh
- Nennkapazität: 1 - 8 kg
- Programmlaufzeit[3]: 179 min
- Geräuschwert: 64 dB (A) re 1 pW
- Kondensationseffizienzklasse[4]: B
- Kondensationseffizienz[5]: 88 %

Programme

- Standardprogramme: Baumwolle, Pflegeleicht
- Bettwäsche-Programm: reduziert das Verdrehen von großen Wäschestücken dank der reversierenden Trommel
- Spezialprogramme: Baumwolle, Blusen/Hemden, Baumwolle Eco, Extra Fein, Handtücher, Kopfkissen, Schnell/Mix, Outdoor, Super 40, Pflegeleicht, Wolle finish, Zeitprogramm warm, Bettwäsche, Hygiene

Optionen

- Knitterschutz 120 min am Programmende
- Option Halbe Beladung: optimiert die Trocknung bei kleineren Wäscheposten
- touchControl-Tasten: Bügeltrocken, Schranktrocken, Schranktrocken+, Fertig in, Knitterschutz, Schontrocknen, Signal, Start / Nachlegen / Pause, 24 h Fertig in

Komfort und Sicherheit

- selfCleaning Condenser
- softDry-Trommelsystem: große Edelstahltrommel, Mitnehmer im Softdesign
- anti-vibration Design: mehr Stabilität und Laufruhe
- Großes, übersichtliches LED-Display für Restzeitanzeige und 24 h Endezeitvorwahl, Programmstatus, Zusatzfunktionen.
- Beladungsempfehlung
- Nutzungszähler: Zählt abgeschlossene Programme
- AutoDry: feuchtegesteuerte Trocknungsprogramme
- Trommelinnenbeleuchtung: LED
- Kindersicherung
- Signal am Programmende
- Tür chrom, matt
- Seitlich öffnende Drehtür, Anschlag rechts

Technische Informationen

- unterschiebbar ab 85 cm Nischenhöhe
- Gerätemaße (H x B): 84.2 cm x 59.8 cm
- Gerätetiefe: 61.3 cm
- Gerätetiefe mit geöffneter Tür: 109.6 cm
- Wärmepumpentechnologie mit umweltfreundlichem Kältemittel R290

[1] Auf einer Energieeffizienzklasse-Skala von A+++ bis D.

[2] Verbrauch pro Jahr bei 160 Standard-Trocknungszyklen im Standard-Baumwollprogramm bei Voll- und Teil-Befüllung inkl. Verbrauch der Betriebsarten mit geringer Leistungsaufnahme.

[3] Programmdauer des Standard-Baumwollprogramms bei Vollbeladung

[4] Auf einer Kondensationseffizienzklassen-Skala von A bis G

[5] Gewichtete Kondensationseffizienz des Standard-Baumwollprogramms bei vollständiger Befüllung und Teilbefüllung

SIEMENS

iQ500, Wärmepumpen-Trockner, 8 kg, Weiß
WQ35G2DG0
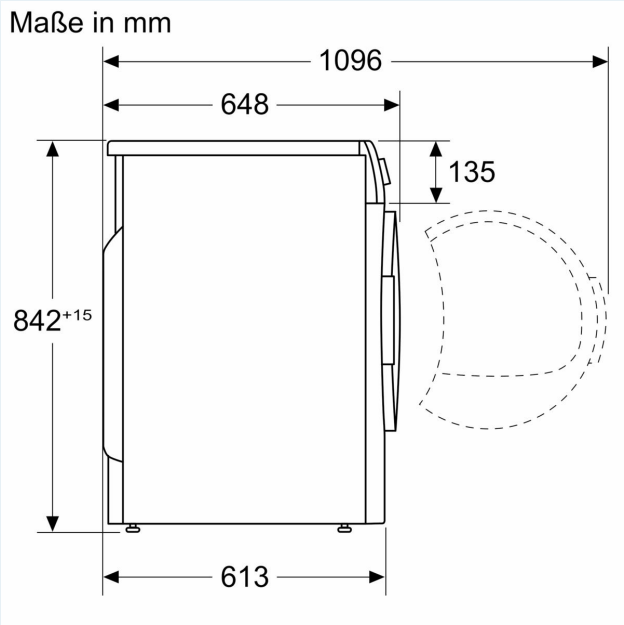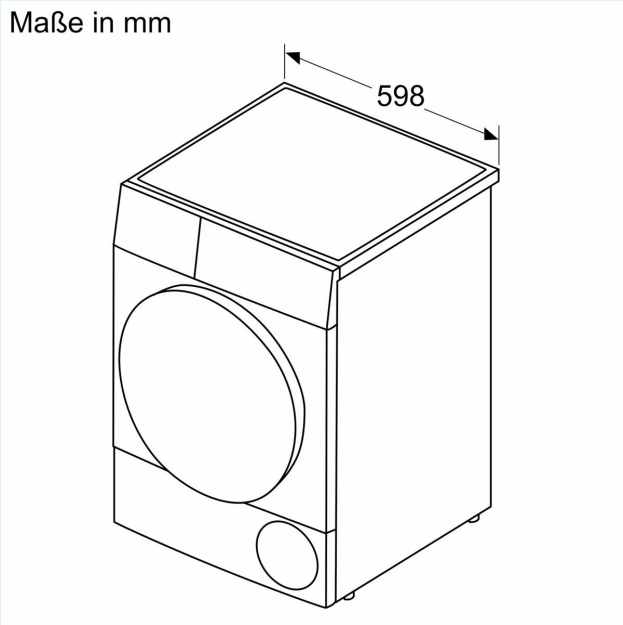
Maßzeichnungen